UNIS R7900系列路由器 快速安装指南-6PW103

BOM: 3104A0JA

设备及各模块外观请以实际发货为准，本文中的图片仅供参考。

工具参考

路由器不随机提供安装工具，请用户根据实际安装需求自己准备安装工具。

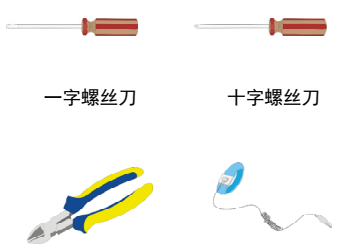

一字螺丝刀　十字螺丝刀　尖嘴钳　剥线钳　记号笔

斜口钳　防静电腕带

安装附件介绍

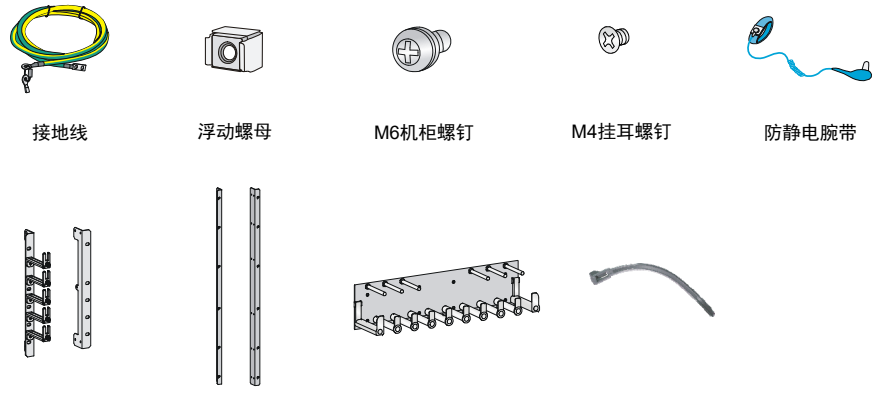

接地线　浮动螺母　M6机柜螺钉　M4挂耳螺钉　防静电腕带

R7900-08挂耳　R7900-16挂耳　R7900-16走线架　可拆卸式扎带（用户自备）

操作者需佩戴防静电腕带，确保防静电腕带与皮肤良好接触，并确认防静电腕带已经良好接地。

安装R7900-16走线架

R7900-16路由器需要单独安装走线架；对于R7900-08路由器，走线架集成在挂耳上，无需单独安装。

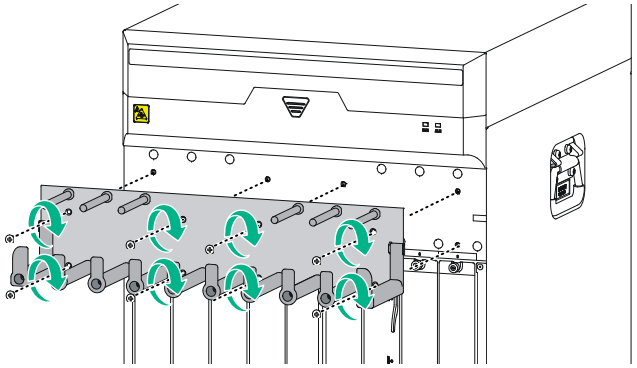

安装路由器的过程类似，下文均以R7900-08路由器为例进行说明。

安装路由器到机柜

- 设备安装到机柜时，建议使用挂耳和托盘配合安装。
- 设备不随机提供托盘，请用户自备。

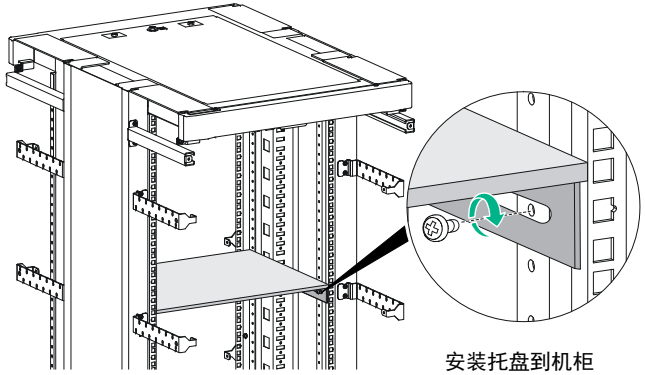

安装托盘到机柜

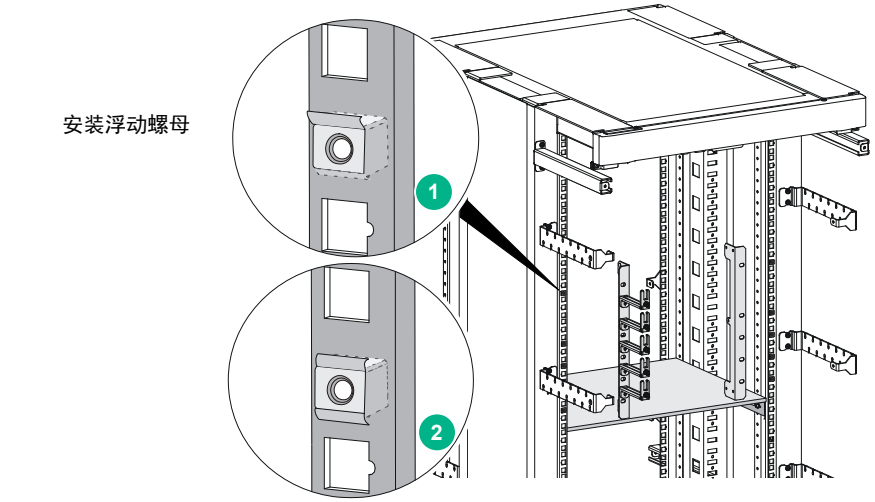

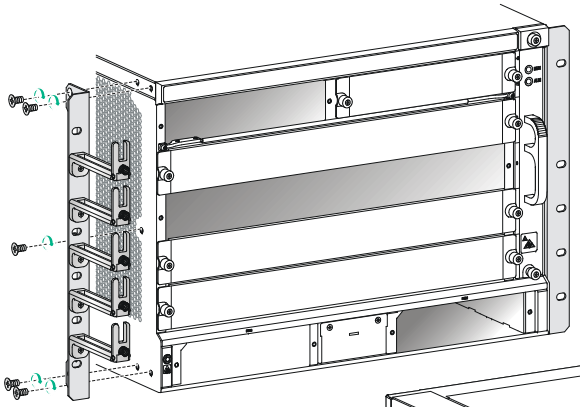

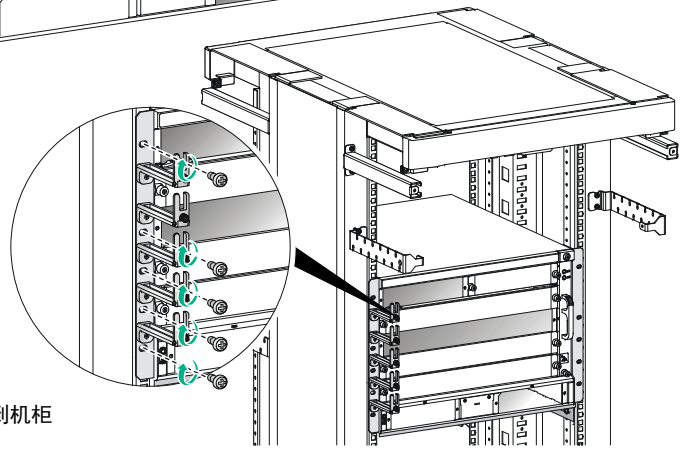

连接接地线

路由器接地线的正确连接是路由器防雷、防干扰的重要保障，请使用设备随机提供的接地线正确接地。

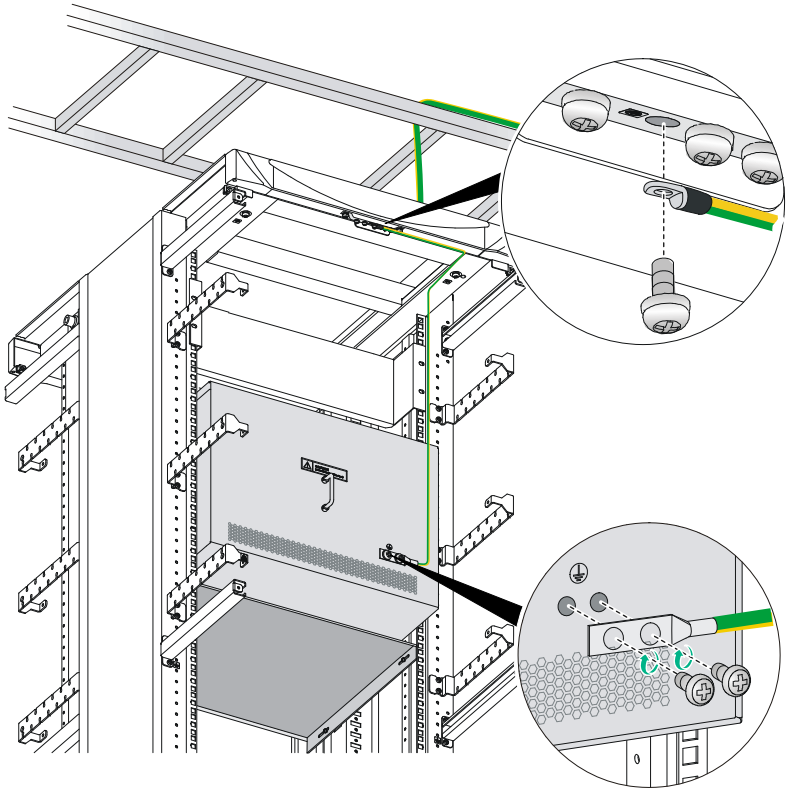

路由器安装在机柜时，要求机柜已经良好接地，首先需将楼宇保护地线与机柜接地排相连，然后使用接地线将路由器与机柜接地排相连。

安装主控板/业务板/网板/接口模块

主控板、业务板、网板及HIM/MIM/MIC-X接口模块均支持热插拔。

业务板的RUN指示灯处于绿色快闪状态时，禁止插拔HIM/MIM/MIC-X接口模块，否则可能导致硬件故障。

安装主控板托板

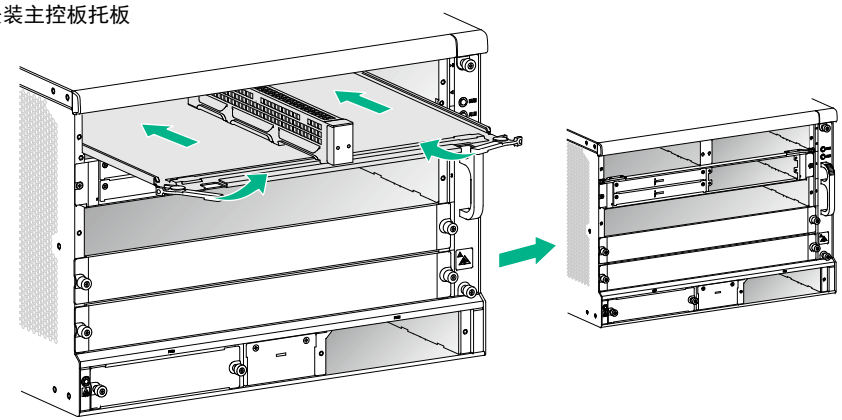

安装主控板，支持双主控

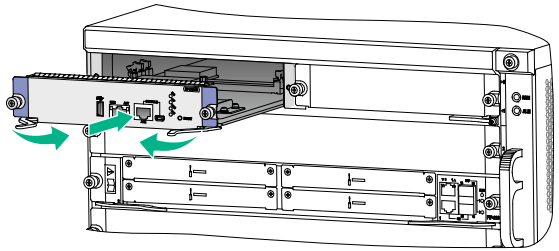

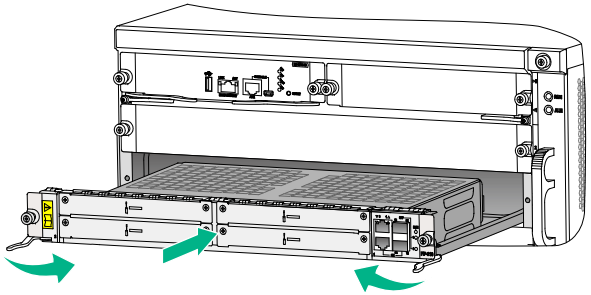

安装业务板

- 仅 R7900-08-DS路由器支持安装SFE-L2双网板。
- 设备的Slot 2、Slot 3槽位支持安装SFE-L2交换网板。Slot 3槽位如需安装SFE-L2网板，请先在该槽位安装SFU网板托盘。

安装SFE-L2网板

在Slot 2槽位安装SFE-L2网板

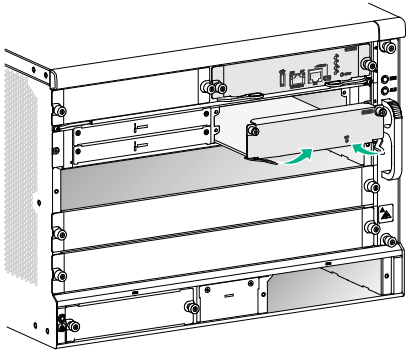

在Slot 3槽位安装SFU网板托盘

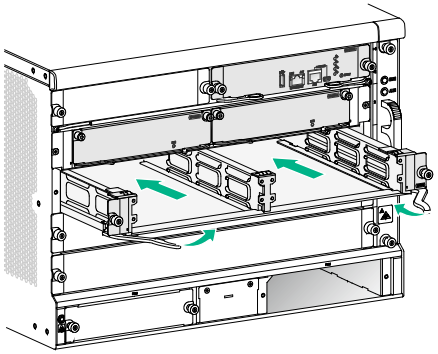

安装HIM/MIM/MIC-X接口模块

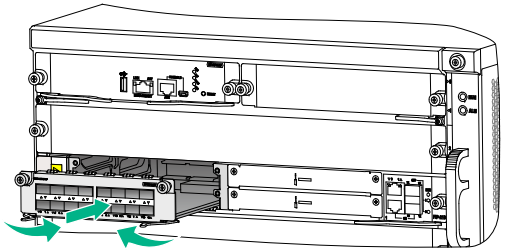

安装电源模块

设备支持650W和1200W交、直流电源模块，支持多个电源模块进行冗余备份，支持热插拔。电源模块的安装过程一致，以650W交流电源模块安装过程为例进行说明。

安装650W交流电源模块

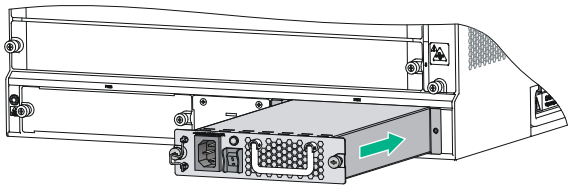

连接电源线

在连接电源线前，需保证设备已正确接地。
在连接电源线时，请确认路由器电源开关处于关闭状态，先完成电源线与路由器侧的连接，再进行电源线与机房供电系统的连接，以免造成人身伤害。

安装交流电源线

650W和1200W交流电源模块的电源线连接方法一致，以650W交流电源模块为例进行说明。

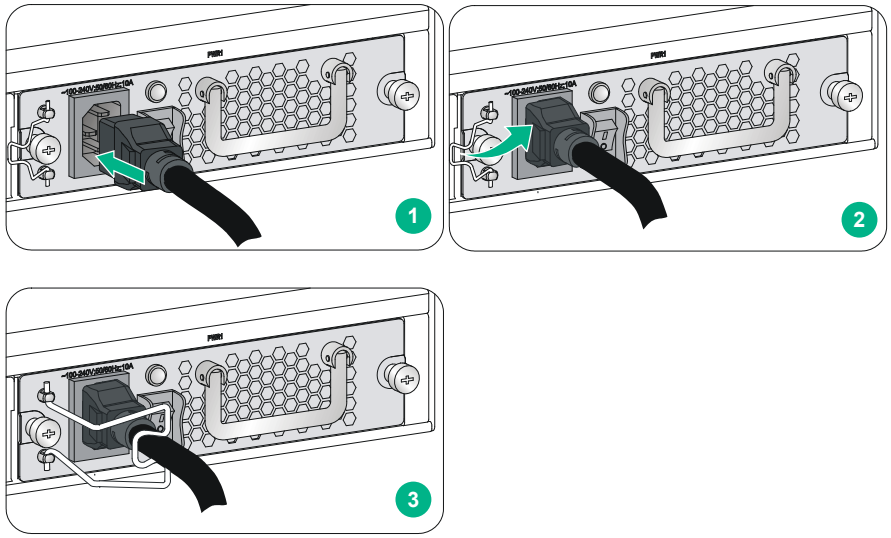

安装650W直流电源线

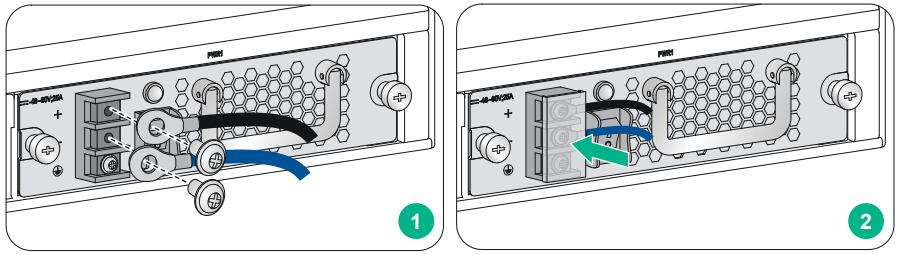

安装1200W直流电源线

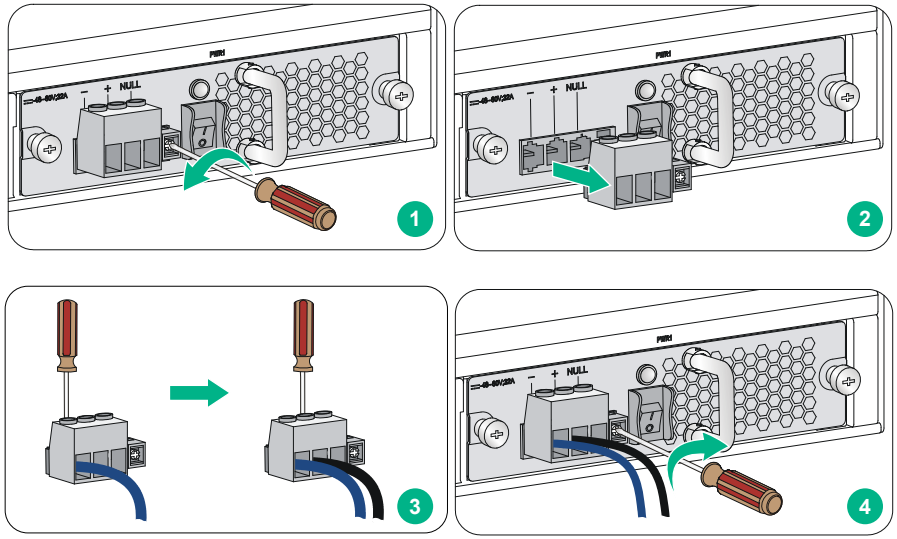

Copyright © 2022 紫光恒越技术有限公司版权所有，保留一切权利